www.ihriska-bonita.sk

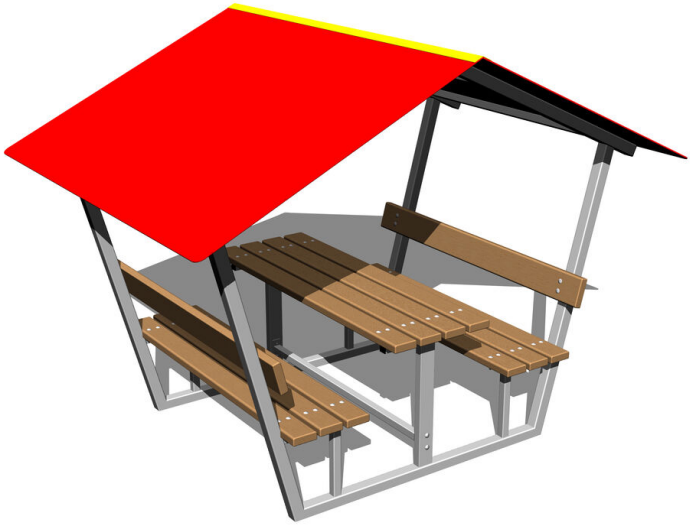

Sedacia súprava LA319KP (mobilní)

Typ výrobku LA-319KZnP-10

Základné informácie

Veková kategória	od 0 rokov
Minimálny priestor	5,63 m x 5 m
Rozmer zariadenia d. š. v.:	2,63 m x 2 m x 2,03 m
Výška voľného pádu:	m
Nosnosť:	Nešpecifikované
Max. počet užívateľov:	6
Dopadová plocha: EN 1177	Neurčené
Určenie:	exteriér
Dostupnosť náhradných	dodá výrobca
Certifikát zhody s normou:	ČSN EN 1176 - 1

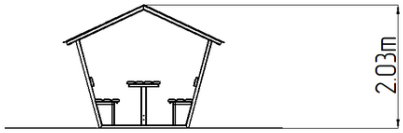

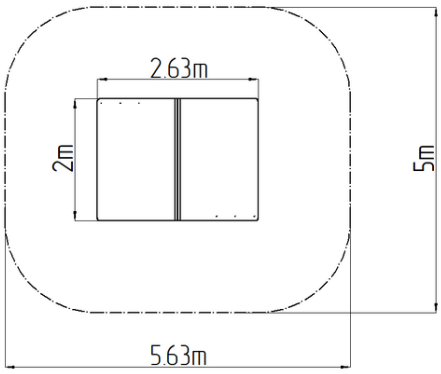

Materiál

Latky - plastový recyklát
Kovové časti - konštrukčná ocel'
Strecha - HPL

Povrchová úprava

Žiarové zinkovanie

Popis

Sedacia súprava je vyrobená z plastového recyklátu. Strecha je vyrobená z HPL (Vysokotlakový laminát, ktorý sa vyznačuje vysokou farebnou stálosťou, odolnosťou proti UV žiareniu a olnosťou proti vode).
Konštrukcie stola a lavičiek sú vyrobené z konštrukčnej ocele (kovový profil 80 x 40 mm a 40 x 40 mm), ktorá je proti korózii chránená žiarovým zinkovaním, čím sa docieli veľmi výrazného predĺženia životnosti sedacej súpravy. Všetok spojovací materiál je pozinkovaný alebo nerezový.

Vybavenie

2x lavice, 1x stôl, 1x strieška.

Vyhradzujeme si právo na zmeny produktov bez predchádzajúceho upozornenia, ktoré z našeho pohľadu povedú k zlepšeniu kvality. Obrázky sú iba informatívne a produkty na nich vyobrazené sa môžu líšiť od tovaru, ktorý je v skutočnosti v konkrétnej dobe dodávaný. Ďalej si vyhradzujeme právo na tlačové chyby a nepreberáme žiadnu zodpovednosť za ich možné následky. Inak platia naše všeobecné obchodné podmienky.