www.ihriska-bonita.sk

Vahadlová dvojhojdačka VH210KG - zelená

Typ výrobku VH-210KG-10

Základné informácie

Veková kategória	2 - 10 rokov
Minimálny priestor	6,1 m x 2,3 m
Rozmer zariadenia d. š. v.:	3,08 m x 0,23 m x 0,95 m
Výška voľného pádu:	1 m
Nosnosť:	108 kg
Max. počet užívateľov:	2
Dopadová plocha: EN 1177	podľa normy EN 1177 -
Určenie:	exteriér
Dostupnosť náhradných	dodá výrobca
Certifikát zhody s normou:	ČSN EN 1176 - 1, 6

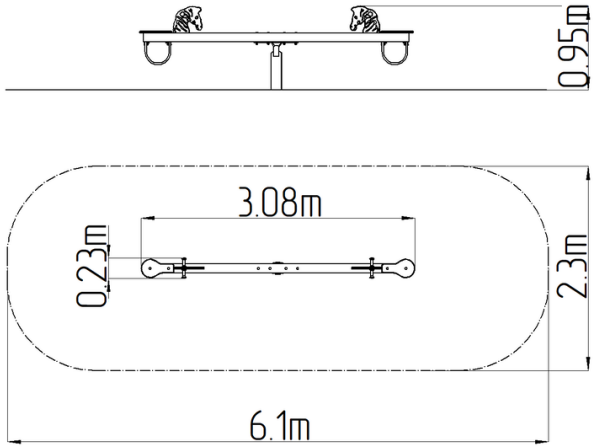

Materiál

Kovové časti - konštrukčná ocel'
Sedačky - HPLPlastové časti - HDPE

Povrchová úprava

Prášková vypaľovaná farba Komaxit
Žiarové zinkovanie

Popis

Rameno hojdačky je vyrobené z konštrukčnej ocele, ktorá je upravená povrchovou úpravou zinkováním, čím sa dociel veľmi výrazné predĺženie životnosti herného prvku a vypaľovanou práškovou farbou KOMAXIT podľa odtieňa RAL. Hojdačka je ukotvená bránovými skrutkami do nosnej konštrukcie. Nosná konštrukcia hojdačky je oceľová a je proti korózii chránená žiarovým zinkovaním a uložená do betónového lôžka.
Plastové časti sú vyrobené z vysoko kvalitného plastu HDPE (vysokotlakový, celo zafarbený polyetylén, ktorý sa vyznačuje vysokou farebnou stálosťou, odolnosťou proti UV žiareniu a hlavne bezpečnosťou, pretože je nelámavý a nehrozí tak žiadne nebezpečenstvo zranenia detí ostrými úlomkami).
Sedačky jsou vyrobeny z HPL (Vysokotlakový laminát, ktorý sa vyznačuje vysokou farebnou stálosťou a olnosťou proti vode).
Všetok spojovací materiál je pozinkovaný alebo nerezový. Hojdačka je konštruovaná s ohľadom na vysoké namáhanie a dlhú životnosť. Nárazy sú tlmené gumovými dorazmi.

Vyhradzujeme si právo na zmeny produktov bez predchádzajúceho upozornenia, ktoré z našeho pohľadu povedú k zlepšeniu kvality. Obrázky sú iba informatívne a produkty na nich vyobrazené sa môžu líšiť od tovaru, ktorý je v skutočnosti v konkrétnej dobe dodávaný. Ďalej si vyhradzujeme právo na tlačové chyby a nepreberáme žiadnu zodpovednosť za ich možné následky. Inak platia naše všeobecné obchodné podmienky.