Kategória

Detské ihriská » Detské hojdačky » Reťazové hojdačky » Dvojhojdačky

www.ihriska-bonita.sk

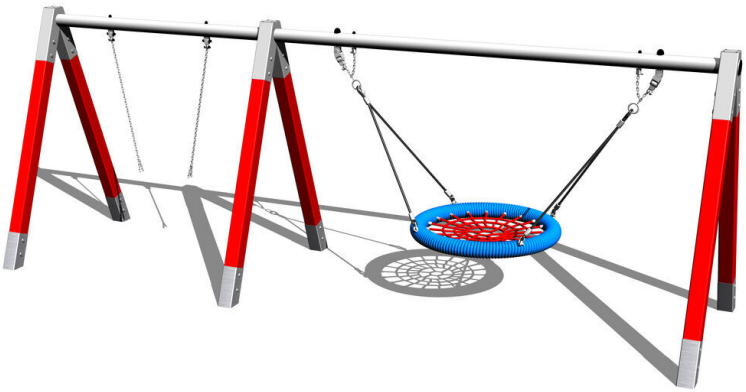

Reťazová dvojhojdačka RH220KR - červená (v.p. 1 m)

Typ výrobku RH-220KR-10

Základné informácie

Veková kategória	2 - 15 rokov
Minimálny priestor	8,1 m x 7 m
Rozmer zariadenia d. š. v.:	4,8 m x 1,4 m x 1,77 m
Výška voľného pádu:	1 m
Nosnosť:	324 kg
Max. počet užívateľov:	6
Dopadová plocha: EN 1177	podľa normy EN 1177 -
Určenie:	exteriér
Dostupnosť náhradných	dodá výrobca
Certifikát zhody s normou:	ČSN EN 1176 - 1, 2

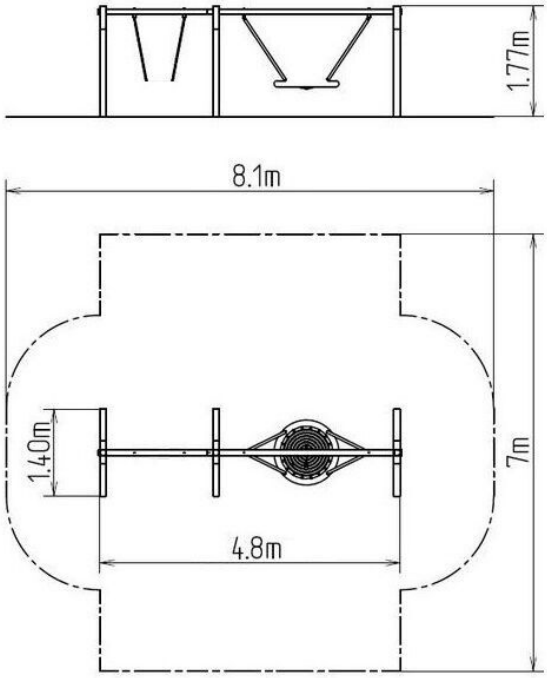

Materiál

Kovové časti - konštrukčná ocel'
Laná zavesné Hniezdo - polypropylén s vnútorným ocel'ovým jadrom
Laná sedadlo Hniezdo - polypropylén z vysokopevnostného vlákna

Povrchová úprava

Prášková vypaľovaná farba Komaxit
Žiarové zinkovanie

Popis

Nosná konštrukcia hojdačky je vyrobená z konštrukčnej ocele, ktorá je proti korózii ošetrená povrchovou úpravou zinkovaním, čím sa dociel veľmi výrazné predĺženie životnosti herného prvku a vypaľovanou farbou KOMAXIT podľa odtieňu RAL. Tieto konštrukcie sú uložené do betónového lôžka. Všetky ďalšie kovové prvky sú upravované zinkováním alebo vypaľovanou farbou KOMAXIT podľa odtieňa RAL.
Hojdačky sú zavesené pomocou pozinkovaných reťazí na kovovom nosníku. Sedadlo „Hniezdo” je vyrobené z polypropylénového lana z vysoko pevnostného vlákna. Závesné laná sú vyrobené z materiálu HERKULES (16 mm lana z polypropylénu s vnútorným oceľovým jadrom). Všetok spojovací materiál je pozinkovaný alebo nerezový.

Vybavenie

1x sedadlo „Hniezdo” (priemer 1 m), 1x kovový nosník (pozink).

Vyhradzujeme si právo na zmeny produktov bez predchádzajúceho upozornenia, ktoré z našeho pohľadu povedú k zlepšeniu kvality. Obrázky sú iba informatívne a produkty na nich vyobrazené sa môžu líšiť od tovaru, ktorý je v skutočnosti v konkrétnej dobe dodávaný. Ďalej si vyhradzujeme právo na tlačové chyby a nepreberáme žiadnu zodpovednosť za ich možné následky. Inak platia naše všeobecné obchodné podmienky.