Kategória

Detské ihriská » Vežové zostavy UNIVERSAL » Zostavy so zníženou podestou do 1 m

www.ihriska-bonita.sk

UNIVERSAL 4U156KW-B - hnedá

Typ výrobku 4U-156KW-10-B

Základné informácie

Veková kategória	1 - 10 rokov
Minimálny priestor	6,81 m x 7 m
Rozmer zariadenia d. š. v.:	3,81 m x 2,45 m x 2,41 m
Výška voľného pádu:	1 m
Nosnosť:	432 kg
Max. počet užívateľov:	8
Dopadová plocha: EN 1177	podľa normy EN 1177 -
Určenie:	exteriér
Dostupnosť náhradných	dodá výrobca
Certifikát zhody s normou:	ČSN EN 1176 - 1, 2, 3

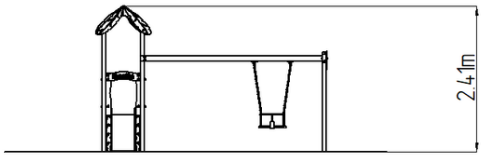

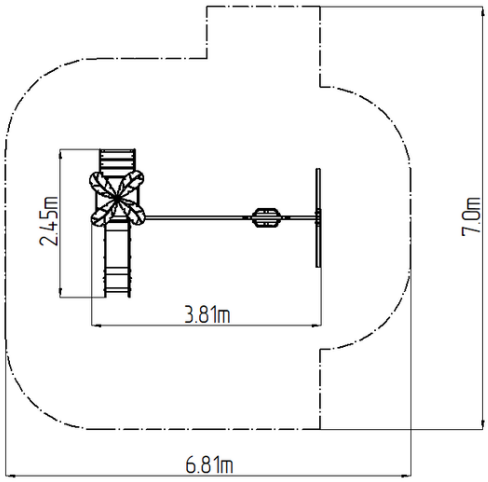

Materiál

Plastové časti - HDPE
Kovové časti - konštrukčná ocel'
Šmykľavka - nerezová oceľ
Podesta - HPL
Sedadlo - guma s hliníkovou vložkou

Povrchová úprava

Prášková vypaľovaná farba Komaxit
Žiarové zinkovanie

Popis

Nosná konštrukcia vežové zostavy je vyrobená z konštrukčnej ocele (kovový profil 60 x 60 mm), ktorá je proti korózii chránená vypaľovanou farbou KOMAXIT podľa odtieňa RAL. Tieto konštrukcie sú uložené do betónového lôžka. Všetky ďalšie kovové prvky sú tiež upravované zinkovaním a vypaľovanou farbou KOMAXIT podľa odtieňa RAL.
Šmýkačka je vyrobená z nerezovej ocele. Čelá šmykľavky, bariéry, atď. sú vyrobené z vysoko kvalitného plastu HDPE (vysokotlakový, celoprobarvený polyetylén, ktorý sa vyznačuje vysokou farebnou stálosťou, odolnosti proti UV žiareniu a hlavne bezpečnosťou, pretože je nelámavej a nehrozí tak žiadne nebezpečenstvo zranenia detí ostrými úlomky). Podesta je vyrobena z HPL (vysokotlakový laminát, ktorý sa vyznačuje vysokou farebnou stálosťou, odolnosťou proti poškriabaniu, odolnosťou proti UV žiareniu a odolnosťou proti vode). Hojdačka je zavesená pomocou pozinkovaných reťazí na kovovom nosníku. Sedadlo je vyrobené z gumy a je vystužené hliníkovou vložkou. Reťaze sú nerezové, čím sa docieli veľmi výrazného predĺženia ich životnosti. Všetok spojovací materiál je pozinkovaný alebo nerezový.

Vybavenie

Vež, šmýkačka, strieška v tvare listu, šikmý výlez s nášľapy a madlami z HDPE, 2x bariéra, kovový nosník, Sedadlo BABY.

Vyhradzujeme si právo na zmeny produktov bez predchádzajúceho upozornenia, ktoré z nášho pohľadu povedú k zlepšeniu kvality. Obrázky sú iba informatívne a produkty na nich vyobrazené sa môžu líšiť od tovaru, ktorý je v skutočnosti v konkrétnej dobe dodávaný. Ďalej si vyhradzujeme právo na tlačové chyby a nepreberáme žiadnu zodpovednosť za ich možné následky. Inak platia naše všeobecné obchodné podmienky.