Kategória

Detské ihriská » Prímorská oblasť » null

www.ihriska-bonita.sk

Fitness prvok FP-004SL Stroj na posilňovanie ramien -

Typ výrobku FP-004SL-10-Q

Základné informácie

Veková kategória	od 15 rokov
Minimálny priestor	4,18 m x 3,8 m
Rozmer zariadenia d. š. v.:	1,2 m x 0,8 m x 1,94 m
Výška voľného pádu:	1.0 m
Nosnosť:	120 kg
Max. počet užívateľov:	1
Dopadová plocha: EN 1177	podľa normy ČSN EN 16630
Určenie:	exteriér
Dostupnosť náhradných	dodá výrobca
Certifikát zhody s normou:	ČSN EN 16630:2016

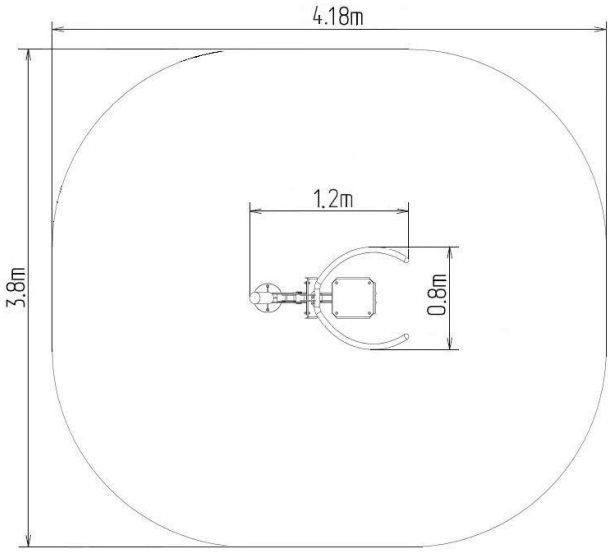

Materiál

Nosný stĺpik, držadlá - z oceľových trubiek
Sedadlo a chrbtová opierka - HDPE

Povrchová úprava

Prášková vypaľovaná farba Komaxit
Žiarové zinkovanie

Popis

Sedák a operadlo sú z hliníka, ktorý je potiahnutý doskou z polyetylénu HDPE (vysokotlaký, celoprobarvený polyetylen, který se vyznačuje vysokou barevnou stálostí, odolnosti proti UV záření). Rukojeti jsou z práškově lakovaných ocelových trubek. Nosný sloup je vyrobený z ocelové trubky, který je dole zakončený montážní přírubou. Rám sedáku a běhoun jsou z práškově lakovaného plechu. Na pohyblivá spojení jsou použitá valivá ložiska. Otvory jsou na koncích těsněny ocelovými prvky. Veškerý spojovací materiál je nerezový.
Funkcie: Rozvíja silu hornej časti tela. Posilňuje chrbtové a ramenné svaly a bicepsy a pritom zvyšuje ohybnosť a zlepšuje kardiovaskulárne funkcie.
Pokyny: Sadnite si na sedák a pevne uchopte držadlá nad sebou. Pritiahnite držadlá k hrudníku. Vráťte sa do východiskovej polohy.

Vyhradzujeme si právo na zmeny produktov bez predchádzajúceho upozornenia, ktoré z našeho pohľadu povedú k zlepšeniu kvality. Obrázky sú iba informatívne a produkty na nich vyobrazené sa môžu líšiť od tovaru, ktorý je v skutočnosti v konkrétnej dobe dodávaný. Ďalej si vyhradzujeme právo na tlačové chyby a nepreberáme žiadnu zodpovednosť za ich možné následky. Inak platia naše všeobecné obchodné podmienky.