www.ihriska-bonita.sk

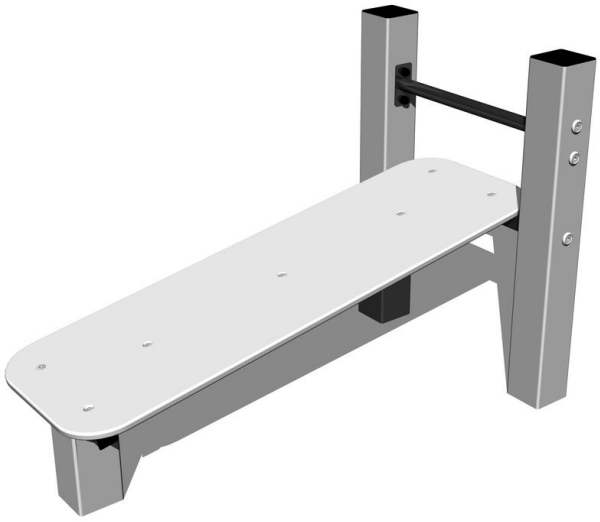

Street workoutový prvok WP006SD - celokovový

Typ výrobku WP-006SD-10

Základné informácie

Veková kategória	Nešpecifikované
Minimálny priestor	3,68 m x 4,18 m
Rozmer zariadenia d. š. v.:	0,68 m x 1,18 m x 0,8 m
Výška voľného pádu:	1 m
Nosnosť:	78 kg
Max. počet užívateľov:	1
Dopadová plocha: EN 1177	podľa normy ČSN EN 16630
Určenie:	exteriér
Dostupnosť náhradných	dodá výrobca
Certifikát zhody s normou:	ČSN EN 16630

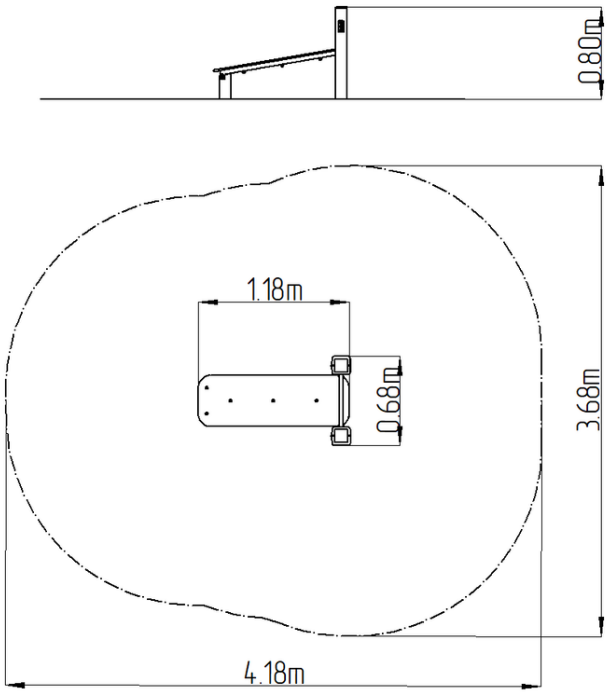

Materiál

Kovové časti - konštrukčná ocel'
Plastové časti - HDPE

Povrchová úprava

Prášková vypaľovaná farba Komaxit
Žiarové zinkovanie

Popis

Nosná konštrukcia workoutovej zostavy je vyrobená z konštrukčnej ocele, ktorá je proti korózii ošetrená povrchovou úpravou - zinkovaním (docieli sa veľmi výrazné predĺženie životnosti herného prvku) a vypaľovanou farbou KOMAXIT podľa odtieňu RAL. Tieto konštrukcie sú kotvené v betonových pätkách prostredníctvom pozinkovaných kotiev. Všetky ďalšie kovové prvky napr.: madlá, bradlá, atď. sú tiež upravované zinkovaním a vypaľovanou farbou KOMAXIT podľa odtieňu RAL, prípadne podľa priania objednávateľa môžu byť dané prvky v nerezovom prevedení. Všetky dosky lavíc a stúpačiek sú vyrobené z vysoko kvalitného plastu HDPE (vysokotlakový, celofarbený polyetylén, ktorý sa vyznačuje vysokou farebnou stálosťou, odolnou proti UV žiareniu a hlavne bezpečnosťou, pretože je nelámavý a nehrozí tak žiadne nebezpečné zranenie ostrými úlomkami). Všetok spojovací materiál je pozinkovaný alebo nerezový.

Vybavenie

Lavice šikmá.

Vyhradzujeme si právo na zmeny produktov bez predchádzajúceho upozornenia, ktoré z nášho pohľadu povedú k zlepšeniu kvality. Obrázky sú iba informatívne a produkty na nich vyobrazené sa môžu líšiť od tovaru, ktorý je v skutočnosti v konkrétnej dobe dodávaný. Ďalej si vyhradzujeme právo na tlačové chyby a nepreberáme žiadnu zodpovednosť za ich možné následky. Inak platia naše všeobecné obchodné podmienky.