www.ihriska-bonita.sk

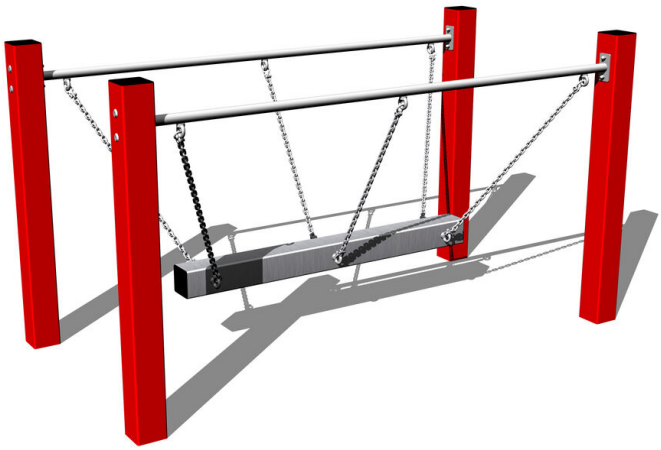

Reťazová lávka RL101KB - modrá (v.p. 1 m)

Typ výrobku RL-101KR-10

Základné informácie

Veková kategória	3 - 15 rokov
Minimálny priestor	5 m x 4 m
Rozmer zariadenia d. š. v.:	2 m x 1 m x 1,12 m
Výška voľného pádu:	0,4 m
Nosnosť:	54 kg
Max. počet užívateľov:	1
Dopadová plocha: EN 1177	podľa normy EN 1177 -
Určenie:	exteriér
Dostupnosť náhradných	dodá výrobca
Certifikát zhody s normou:	ČSN EN 1176 - 1

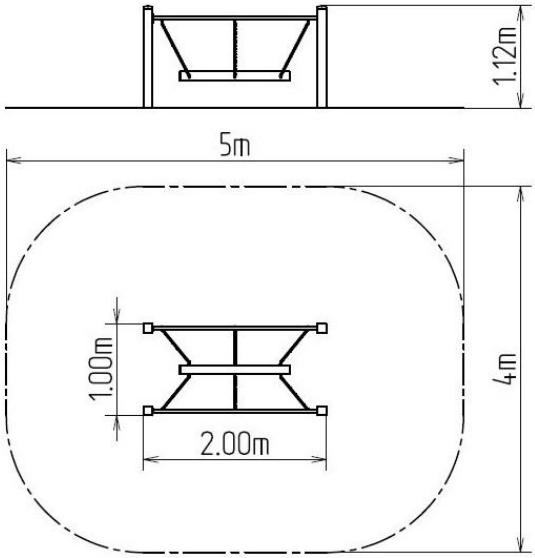

Materiál

Kovové časti - konštrukčná ocel'

Povrchová úprava

Prášková vypaľovaná farba Komaxit
Žiarové zinkovanie

Popis

Nosná konštrukcia reťazovej lávky je vyrobená z konštrukčnej ocele, ktorá je proti korózii ošetrená povrchovou úpravou zinkovaním, čím sa dociel veľmi výrazné predĺženie životnosti herného prvku a vypaľovanou farbou KOMAXIT podľa odtieňu RAL. Tieto konštrukcie sú uložené do betónového lôžka. Všetky ďalšie kovové prvky sú upravované zinkovaním alebo vypaľovanou farbou KOMAXIT podľa odtieňa RAL.
Pohyblivá lávka je zavesená pomocou pozinkovaných reťazí na kovovom nosníku. Všetky ďalšie kovové prvky sú upravené vypaľovanou práškovou farbou KOMAXIT podľa odtieňa RAL. Všetok spojovací materiál je pozinkovaný alebo nerezový.

Vyhradzujeme si právo na zmeny produktov bez predchádzajúceho upozornenia, ktoré z nášho pohľadu povedú k zlepšeniu kvality. Obrázky sú iba informatívne a produkty na nich vyobrazené sa môžu líšiť od tovaru, ktorý je v skutočnosti v konkrétnej dobe dodávaný. Ďalej si vyhradzujeme právo na tlačové chyby a nepreberáme žiadnu zodpovednosť za ich možné následky. Inak platia naše všeobecné obchodné podmienky.