www.ihriska-bonita.sk



Kolotoč na sedenie (priemer 1,8 m) - limetkový

Typ výrobku KO-180KE-10

Základné informácie

Veková kategória	2 - 15 rokov
Minimálny priestor	6 m x 6 m
Rozmer zariadenia d. š. v.:	1,75 m x 1,75 m x 0,74 m
Výška voľného pádu:	0,5 m
Max. počet užívateľov:	7
Dopadová plocha: EN 1177	podľa normy EN 1177 - trávnik
Certifikát zhody s normou:	STN EN 1176-1+A1 STN EN 1176-5

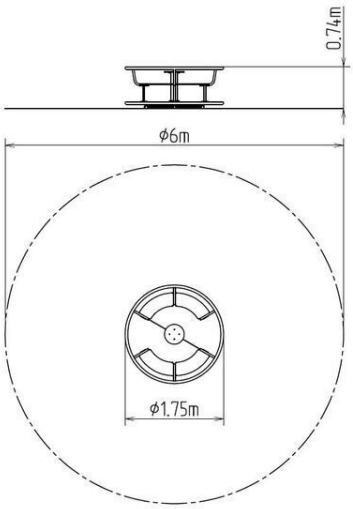

Materiál

Kovové časti - konštrukčná ocel', hliníkový protišmykový plech
Plastové časti - HDPE

Povrchová úprava

Duplexný nástrek práškovou vypaľovacou farbou
Žiarové zinkovanie

Popis

Kolotoč je vyrobený z konštrukčnej čiernej ocele, ošetrenú pieskovaním, duplexným nástrekom práškovou vypaľovacou farbou. Tieto konštrukcie sú uložené do betónového lôžka. Všetky ďalšie kovové časti sú vyrobené z konštrukčnej čiernej ocele, ošetrenou pieskovaním, duplexným nástrekom práškovou vypaľovacou farbou. Kolotoč je konštruovaný s ohľadom na vysoké namáhanie a dlhú životnosť. Otočný stred a sedačky sú vyrobené z vysoko kvalitného plastu HDPE (celoprefarbený polyetylén s vysokou hustotou, ktorýsa vyznačuje vysokou farebnou stálosťou, odolnosťou proti UV žiarenia a hlavne bezpečnosťou, pretože je nelámavý a nehrozí tak žiadne nebezpečenstvo zranenia detí ostrými úlomkami). Podesta je vyrobená z protišmykového plechu. Všetok spojovací materiál je pozinkovaný alebo nerezový.

Vyhradzujeme si právo na zmeny produktov bez predchádzajúceho upozornenia, ktoré z nášeho pohľadu povedú k zlepšeniu kvality. Obrázky sú iba informatívne a produkty na nich vyobrazené sa môžu líšiť od tovaru, ktorý je v skutočnosti v konkrétnej dobe dodávaný. Ďalej si vyhradzujeme právo na tlačové chyby a nepreberáme žiadnu zodpovednosť za ich možné následky. Inak platia naše všeobecné obchodné podmienky.