Kategória

Street workout

www.ihriska-bonita.sk

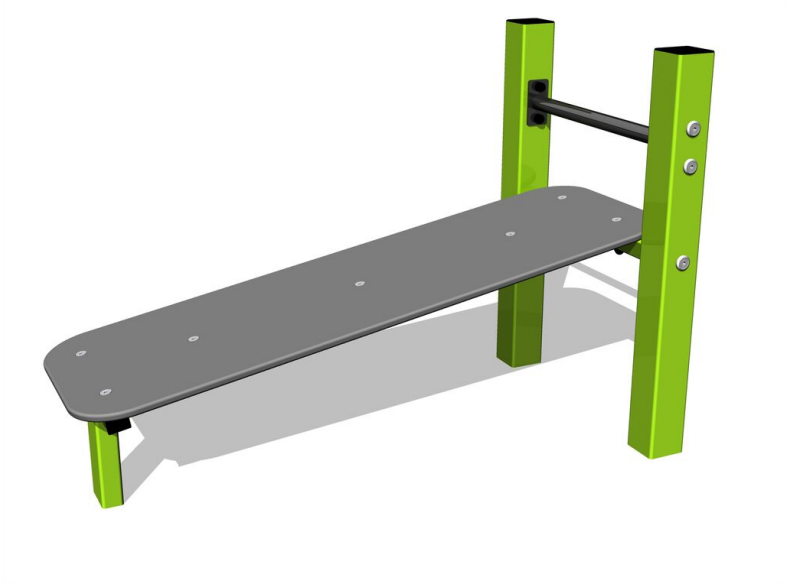

Street workoutový prvok - limetková-čierna

Typ výrobku WP-8006ED-10

Základné informácie

Veková kategória	Nešpecifikované
Minimálny priestor	3,61 m x 4,18 m
Rozmer zariadenia d. š. v.:	0,61 m x 1,18 m x 0,8 m
Výška voľného pádu:	1 m
Max. počet užívateľov:	1
Dopadová plocha: EN 1177	podľa normy ČSN EN 16630
Certifikát zhody s normou:	STN EN 16630

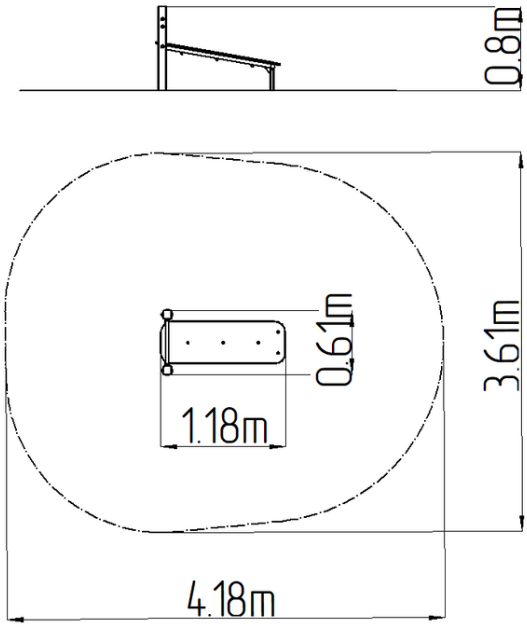

Materiál

Kovové časti - konštrukčná ocel'
Plastové časti - HDPE

Povrchová úprava

Duplexný nástrek práškovou vypaľovacou farbou
Žiarové zinkovanie

Popis

Nosná konštrukcia je vyrobená z konštrukčnej pozinkovanej ocele a následne opatrená práškovou vypaľovanou farbou a všetky ďalšie kovové časti sú vyrobene z konštrukčnej čiernej ocele, ošetrenej pieskovaním, duplexným nástrekom práškovou vypaľovanou farbou. Tieto konštrukcie sú uložené do betónového lôžka. Všetky dosky lavíc a stúpačiek sú vyrobené z vysoko kvalitného plastu HDPE (celoprefarbený polyetylén s vysokou hustotou, ktorýsa vyznačuje vysokou farebnou stálosťou, odolnou proti UV žiareniu a hlavne bezpečnosťou, pretože je nelámavý a nehrozí tak žiadne nebezpečné zranenie ostrými úlomkami). Všetok spojovací materiál je pozinkovaný alebo nerezový.

Vybavenie

Lavice šikmá.

Vyhradzujeme si právo na zmeny produktov bez predchádzajúceho upozornenia, ktoré z našeho pohľadu povedú k zlepšeniu kvality. Obrázky sú iba informatívne a produkty na nich vyobrazené sa môžu líšiť od tovaru, ktorý je v skutočnosti v konkrétnej dobe dodávaný. Ďalej si vyhradzujeme právo na tlačové chyby a nepreberáme žiadnu zodpovednosť za ich možné následky. Inak platia naše všeobecné obchodné podmienky.