Kategória

Street workout

www.ihriska-bonita.sk



Street workoutová zostava - antracitová-oranžová

Typ výrobku WS-8019AO-15

Základné informácie

Veková kategória	Nešpecifikované
Minimálny priestor	5,32 m x 5,43 m
Rozmer zariadenia d. š. v.:	2,32 m x 2,43 m x 2,26 m
Výška voľného pádu:	1,5 m
Max. počet užívateľov:	5
Dopadová plocha: EN 1177	podľa normy ČSN EN 16630
Certifikát zhody s normou:	STN EN 16630

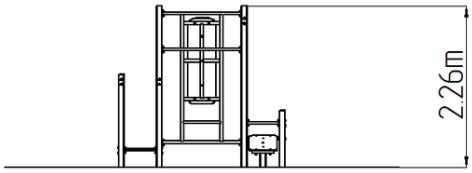

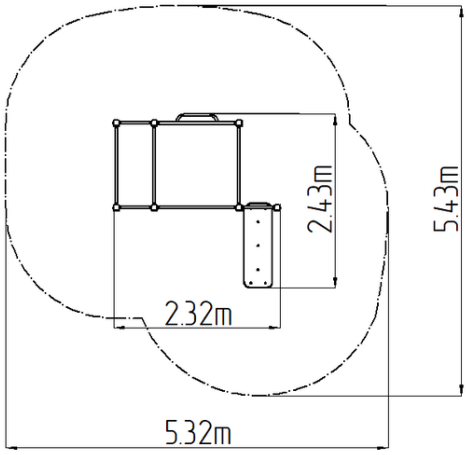

Materiál

Kovové časti - konštrukčná ocel'
Plastové časti - HDPE

Povrchová úprava

Duplexný nástrek práškovou vypaľovacou farbou
Žiarové zinkovanie

Popis

Nosná konštrukcia je vyrobená z konštrukčnej pozinkovanej ocele a následne opatrená práškovou vypaľovanou farbou a všetky ďalšie kovové časti sú vyrobene z konštrukčnej čiernej ocele, ošetrenej pieskovaním, duplexným nástrekom práškovou vypaľovanou farbou. Tieto konštrukcie sú uložené do betónového lôžka. Všetky dosky lavíc a stúpačiek sú vyrobené z vysoko kvalitného plastu HDPE (celoprefarbený polyetylén s vysokou hustotou, ktorýsa vyznačuje vysokou farebnou stálosťou, odolnou proti UV žiareniu a hlavne bezpečnosťou, pretože je nelámavý a nehrozí tak žiadne nebezpečné zranenie ostrými úlomkami). Všetok spojovací materiál je pozinkovaný alebo nerezový.

Vybavenie

Rebrík, 2x hrazda, šikmá lavica, bradlá.

Vyhradzujeme si právo na zmeny produktov bez predchádzajúceho upozornenia, ktoré z nášeho pohľadu povedú k zlepšeniu kvality. Obrázky sú iba informatívne a produkty na nich vyobrazené sa môžu líšiť od tovaru, ktorý je v skutočnosti v konkrétnej dobe dodávaný. Ďalej si vyhradzujeme právo na tlačové chyby a nepreberáme žiadnu zodpovednosť za ich možné následky. Inak platia naše všeobecné obchodné podmienky.