Kategória

Street workout

www.ihriska-bonita.sk



# Street workoutová zostava - antracitová-zelená

Typ výrobku WS-8010AG-15

## Základné informácie

| | |
|---|---|
| Veková kategória | Nešpecifikované |
| Minimálny priestor | 6,07 m x 4,36 m |
| Rozmer zariadenia d. š. v.: | 3,07 m x 1,36 m x 2,51 m |
| Výška voľného pádu: | 1,5 m |
| Max. počet užívateľov: | 4 |
| Dopadová plocha: EN 1177 | podľa normy ČSN EN 16630 |
| Certifikát zhody s normou: | STN EN 16630 |

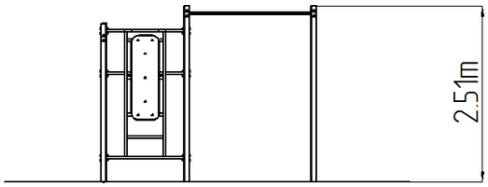


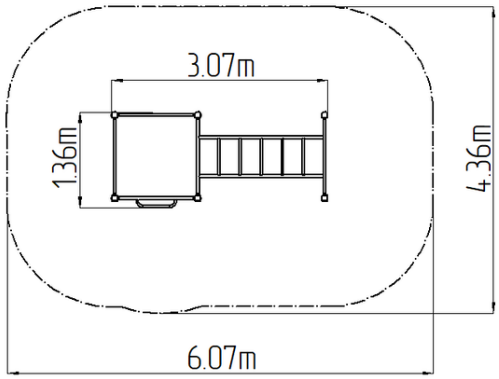


## Materiál

Kovové časti - konštrukčná ocel'
Plastové časti - HDPE

## Povrchová úprava

Duplexný nástrek práškovou vypaľovacou farbou
Žiarové zinkovanie

## Popis

Nosná konštrukcia je vyrobená z konštrukčnej pozinkovanej ocele a následne opatrená práškovou vypaľovanou farbou a všetky ďalšie kovové časti sú vyrobene z konštrukčnej čiernej ocele, ošetrenej pieskovaním, duplexným nástrekom práškovou vypaľovanou farbou. Tieto konštrukcie sú uložené do betónového lôžka. Všetky dosky lavíc a stúpačiek sú vyrobené z vysoko kvalitného plastu HDPE (celoprefarbený polyetylén s vysokou hustotou, ktorýsa vyznačuje vysokou farebnou stálosťou, odolnou proti UV žiareniu a hlavne bezpečnosťou, pretože je nelámavý a nehrozí tak žiadne nebezpečné zranenie ostrými úlomkami). Všetok spojovací materiál je pozinkovaný alebo nerezový.

## Vybavenie

Rebrík, 2x hrazda, ručkovadlo.

**Vyhradzujeme si právo na zmeny produktov bez predchádzajúceho upozornenia, ktoré z našeho pohľadu povedú k zlepšeniu kvality. Obrázky sú iba informatívne a produkty na nich vyobrazené sa môžu líšiť od tovaru, ktorý je v skutočnosti v konkrétnej dobe dodávaný. Ďalej si vyhradzujeme právo na tlačové chyby a nepreberáme žiadnu zodpovednosť za ich možné následky. Inak platia naše všeobecné obchodné podmienky.**