Kategória

Detské ihriská » Vežové zostavy UNIVERSAL » Vežové zostavy KLASIK s výškou pádu do 2m

www.ihriska-bonita.sk

Herná zostava klasik UNK1060KS - celokovová

Typ výrobku UNK-1060KS-20

Základné informácie

Veková kategória	3 - 15 rokov
Minimálny priestor	8,5 m x 5,5 m
Rozmer zariadenia d. š. v.:	4,68 m x 1,59 m x 4,06 m
Výška voľného pádu:	2,0 m
Max. počet užívateľov:	8
Dopadová plocha: EN 1177	podľa normy EN 1177, 46 m^2
Certifikát zhody s normou:	STN EN 1176-1+A1 STN EN 1176-3

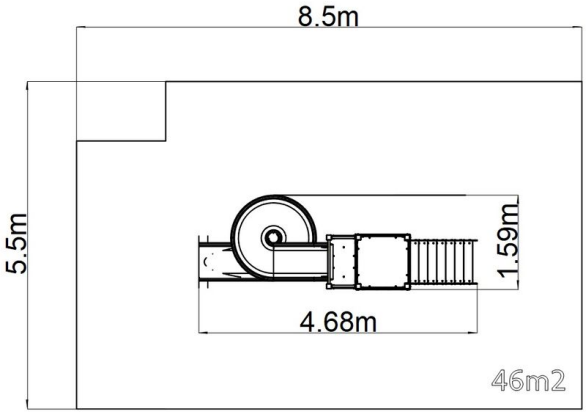

Materiál

Kovové časti - konštrukčná ocel'
Plastové časti - HDPE
Šmýkačka- sklolaminát
Podesty - HPL
Strecha - HPL

Povrchová úprava

Duplexný nástrek práškovou vypaľovacou farbou
Žiarové zinkovanie

Popis

Nosná konštrukcia je vyrobena z konštrukčnej pozinkovanej ocele a nasledne opatrena praškovou vypaľovacou farbou a všetky ďalšie kovove časti su vyrobene z konštrukčnej čiernej ocele, ošetrenej pieskovanim, duplexnym nastrekom praškovou vypaľovacou farbou. Tieto konštrukcie sú uložené do betónového lôžka.
Šmýkačka je vyrobená zo sklolaminátu. Čelo šmýkačky, nášl'apy atď. sú vyrobené z vysoko kvalitného plastu HDPE (vysokotlakový, celo zafarbený polyetylén, ktorý sa vyznačuje vysokou farebnou stálosťou, odolnosťou proti UV žiareniu a hlavne bezpečnosťou, pretože je nelámavý a nehrozí tak žiadne nebezpečenstvo zranenia detí ostrými úlomkami). Podesta je vyrobená z HPL (vysokotlakový laminát, ktorý sa vyznačuje vysokou farebnou stálosťou, odolnosťou proti poškriabaniu a odolnosťou proti vode). Strecha je vyrobená z HPL (Vysokotlakový laminát, ktorý sa vyznačuje vysokou farebnou stálosťou, odolnosťou proti UV žiareniu a olnosťou proti vode). Všetok spojovací materiál je pozinkovaný alebo nerezový.

Vybavenie

Vež, šmýkačka, strieška ve tvare "A", 2x bariéra, šikmý výlez s nášľapmi a bočnicami.

Vyhradzujeme si právo na zmeny produktov bez predchádzajúceho upozornenia, ktoré z našeho pohľadu povedú k zlepšeniu kvality. Obrázky sú iba informatívne a produkty na nich vyobrazené sa môžu líšiť od tovaru, ktorý je v skutočnosti v konkrétnej dobe dodávaný. Ďalej si vyhradzujeme právo na tlačové chyby a nepreberáme žiadnu zodpovednosť za ich možné následky. Inak platia naše všeobecné obchodné podmienky.