www.ihriska-bonita.sk

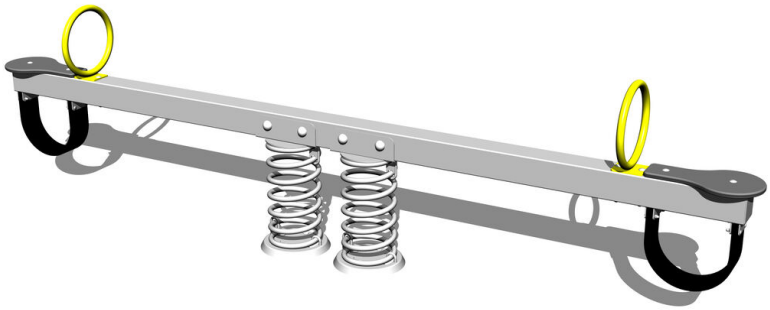

Vahadlová dvojhojdačka na pružinách VH200KS - strieborná

Typ výrobku VH-200KS-10

Základné informácie

Veková kategória	2 - 10 rokov
Minimálny priestor	6,1 m x 2,3 m
Rozmer zariadenia d. š. v.:	3,08 m x 0,29 m x 0,83 m
Výška voľného pádu:	1 m
Nosnosť:	108 kg
Max. počet užívateľov:	2
Dopadová plocha: EN 1177	podľa normy EN 1177 -
Určenie:	exteriér
Dostupnosť náhradných	dodá výrobca
Certifikát zhody s normou:	ČSN EN 1176 - 1, 6

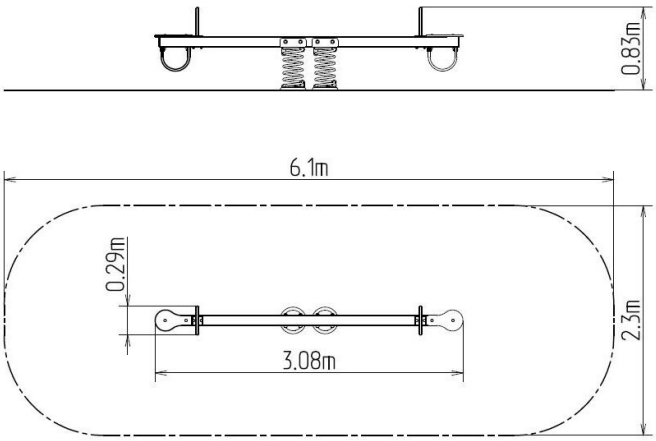

Materiál

Kovové časti - konštrukčná ocel'
Pružina - špeciálna pružinářská ocel'
Sedačky - HPL

Povrchová úprava

Duplexný nástrek práškovou vypaľovacou farbou
Žiarové zinkovanie

Popis

Rameno hojdačky je vyrobené z konštrukčnej ocele, ktorá je upravená povrchovou úpravou zinkováním, čím sa dociel veľmi výrazné predĺženie životnosti herného prvku alebo duplexným nástrekom práškovou vypaľovacou farbou podľa RAL a je pripevnené k nosným pružinám. Pružiny sú vyrobené zo špeciálnej pružinárskej ocele a sú upravené duplexným nástrekom práškovou vypaľovacou farbou podľa RAL.
Sedačky jsou vyrobeny z HPL (Vysokotlakový laminát, ktorý sa vyznačuje vysokou farebnou stálosťou a olnosťou proti vode).
Madlá sú oceľové a sú upravované zinkováním alebo duplexným nástrekom práškovou vypaľovacou farbou podľa RAL. Hojdačka je konštruovaná s ohľadom na vysoké namáhanie a dlhú životnosť. Nárazy sú tlmené gumovými dorazmi. Všetok spojovací materiál je pozinkovaný alebo nerezový.

Vybavenie

Rameno, 2x sedadlá z HDPE, 2x pružina, 2x doraz, 2x madlo.

Vyhradzujeme si právo na zmeny produktov bez predchádzajúceho upozornenia, ktoré z našeho pohľadu povedú k zlepšeniu kvality. Obrázky sú iba informatívne a produkty na nich vyobrazené sa môžu líšiť od tovaru, ktorý je v skutočnosti v konkrétnej dobe dodávaný. Ďalej si vyhradzujeme právo na tlačové chyby a nepreberáme žiadnu zodpovednosť za ich možné následky. Inak platia naše všeobecné obchodné podmienky.