www.ihriska-bonita.sk

UNIVERSAL 4U157KW - hnedá

Typ výrobku 4U-157KW-10

Základné informácie

Veková kategória	2 - 15 rokov
Minimálny priestor	8,3 m x 4,1 m
Rozmer zariadenia d. š. v.:	3,82 m x 1,14 m x 3,4 m
Výška voľného pádu:	1,0 m
Nosnosť:	378 kg
Max. počet užívateľov:	7
Dopadová plocha: EN 1177	podľa normy EN 1177 -
Určenie:	exteriér
Dostupnosť náhradných	dodá výrobca
Certifikát zhody s normou:	ČSN EN 1176 - 1, 2, 3

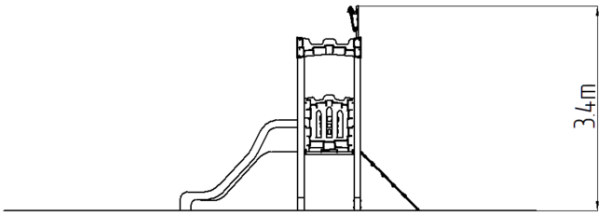

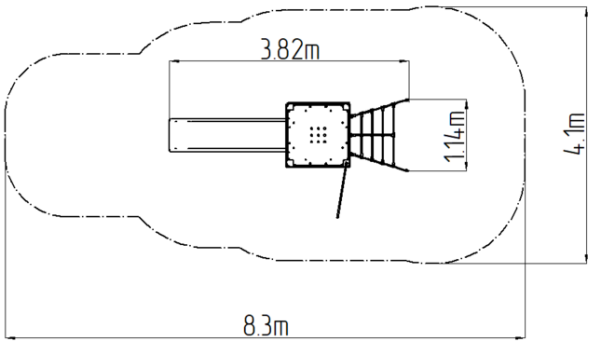

Materiál

Kovové časti - konštrukčná ocel'
Plastové časti - HDPE
Šmýkačka - sklolaminát
Laná a siete - polypropylén s vnútorným ocel'ovým jadrom
Podesty - HPL

Povrchová úprava

Duplexný nástrek práškovou vypaľovacou farbou
Žiarové zinkovanie

Popis

Nosná konštrukcia vežovej zostavy je vyrobená z konštrukčnej ocele, ktorá je proti korózii ošetrená povrchovou úpravou zinkovaním, čím sa dociel veľmi výrazné predĺženie životnosti herného prvku alebo duplexným nástrekom práškovou vypaľovacou farbou podľa RAL. Tieto konštrukcie sú uložené do betónového lôžka.Všetky ďalšie kovové prvky sú upravované zinkováním alebo duplexným nástrekom práškovou vypaľovacou farbou podľa RAL.
Šmýkačka je vyrobená zo sklolaminátu. Čelo šmýkačky, vlajka, bariéry, atd. sú vyrobené z vysoko kvalitného plastu HDPE (vysokotlakový, celo zafarbený polyetylén, ktorý sa vyznačuje vysokou farebnou stálosťou, odolnosťou proti UV žiareniu a hlavne bezpečnosťou, pretože je nelámavý a nehrozí tak žiadne nebezpečenstvo zranenia detí ostrými úlomkami). Šplhacia sieť je vyrobená z materiálu HERKULES (16 mm lana z polypropylénu s vnútorným oceľovým jadrom) a sú spojované plastovými alebo hliníkovými spojmi. Podesty jsou vyrobeny z HPL (Vysokotlakový laminát, ktorý sa vyznačuje vysokou farebnou stálosťou, odolnosťou proti UV žiareniu a olnosťou proti vode). Všetok spojovací materiál je pozinkovaný alebo nerezový.

Vybavenie

Vež, šmýkačka, 2x bariéra z HDPE, šikmý sieťový výlez, vlajka, cimburie z HDPE

Vyhradzujeme si právo na zmeny produktov bez predchádzajúceho upozornenia, ktoré z našeho pohľadu povedú k zlepšeniu kvality. Obrázky sú iba informatívne a produkty na nich vyobrazené sa môžu líšiť od tovaru, ktorý je v skutočnosti v konkrétnej dobe dodávaný. Ďalej si vyhradzujeme právo na tlačové chyby a nepreberáme žiadnu zodpovednosť za ich možné následky. Inak platia naše všeobecné obchodné podmienky.