www.ihriska-bonita.sk

UNIVERSAL 4U415KW-B - hnedá

Typ výrobku 4U-415KW-10-B

Základné informácie

Veková kategória	1 - 10 rokov
Minimálny priestor	7,27 m x 6,33 m
Rozmer zariadenia d. š. v.:	3,77 m x 3,33 m x 2,41 m
Výška voľného pádu:	1 m
Nosnosť:	918 kg
Max. počet užívateľov:	17
Dopadová plocha: EN 1177	podľa normy EN 1177 -
Určenie:	exteriér
Dostupnosť náhradných	dodá výrobca
Certifikát zhody s normou:	ČSN EN 1176 - 1, 3

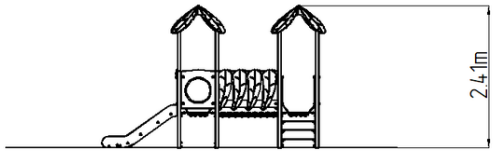

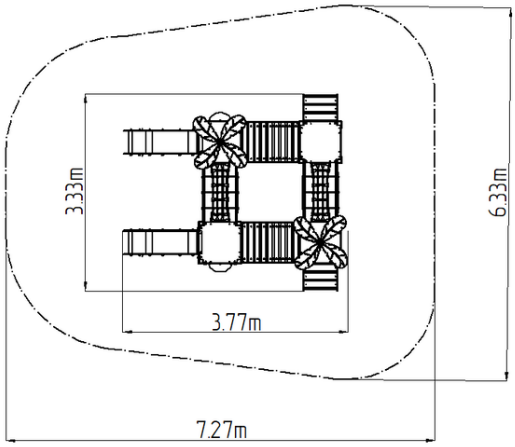

Materiál

Plastové časti - HDPE
Kovové časti - konštrukčná ocel'
Šmykľavka - nerezová oceľ
Laná a siete - polypropylén s vnútorným oceľovým jadrom
Podesty - HPL
Priezor - plexisklo

Povrchová úprava

Duplexný nástrek práškovou vypaľovacou farbou
Žiarové zinkovanie

Popis

Nosná konštrukcia vežové zostavy je vyrobená z konštrukčnej ocele, ktorá je proti korózii ošetrená povrchovou úpravou zinkovaním, čím sa dociel veľmi výrazné predĺženie životnosti herného prvku alebo duplexným nástrekom práškovou vypaľovacou farbou podľa RAL.. Tieto konštrukcie sú uložené do betónového lôžka. Všetky ďalšie kovové prvky sú tiež upravované zinkovaním alebo duplexným nástrekom práškovou vypaľovacou farbou podľa RAL.
Šmýkačky sú vyrobené z nerezovej ocele. Čelá šmykľavky, bariéry, atď. sú vyrobené z vysoko kvalitného plastu HDPE (vysokotlakový, celoprobarvený polyetylén, ktorý sa vyznačuje vysokou farebnou stálosťou, odolnosti proti UV žiareniu a hlavne bezpečnosťou, pretože je nelámavej a nehrozí tak žiadne nebezpečenstvo zranenia detí ostrými úlomky). Lanový most je vyrobený z materiálu HERKULES (16 mm laná z polypropylénu s vnútorným oceľovým jadrom) a sú spájané plastovými alebo hliníkovými spojmi. Podesty a šikmý výlez sú vyrobené z HPL (vysokotlakový laminát, ktorý sa vyznačuje vysokou farebnou stálosťou, odolnosťou proti poškriabaniu, odolnosťou proti UV žiareniu a odolnosťou proti vode). Všetok spojovací materiál je pozinkovaný alebo nerezový.

Vybavenie

4x vež, 2x šmýkačka, 2x strieška v tvare listu, 2x šikmý výlez s nášľapy a madlami z HDPE, 2x priezor, 2x šikmý lanový most medzi vežami, 2x bariéra, 2x most s plastovým zábradlím.

Vyhradzujeme si právo na zmeny produktov bez predchádzajúceho upozornenia, ktoré z nášho pohľadu povedú k zlepšeniu kvality. Obrázky sú iba informatívne a produkty na nich vyobrazené sa môžu líšiť od tovaru, ktorý je v skutočnosti v konkrétnej dobe dodávaný. Ďalej si vyhradzujeme právo na tlačové chyby a nepreberáme žiadnu zodpovednosť za ich možné následky. Inak platia naše všeobecné obchodné podmienky.