www.ihriska-bonita.sk

Hojdačka na pružine - OPIČKA HP085K-B

Typ výrobku HP-085K-10-B

Základné informácie

Veková kategória	2 - 10 rokov
Minimálny priestor	4 m x 3,3 m
Rozmer zariadenia d. š. v.:	0,92 m x 0,27 m x 0,88 m
Výška voľného pádu:	0,5 m
Nosnosť:	108 kg
Max. počet užívateľov:	2
Dopadová plocha: EN 1177	podľa normy EN 1177 -
Určenie:	exteriér
Dostupnosť náhradných	dodá výrobca
Certifikát zhody s normou:	ČSN EN 1176 - 1, 6

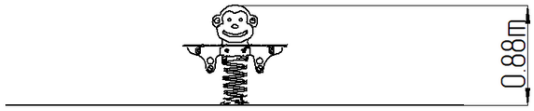

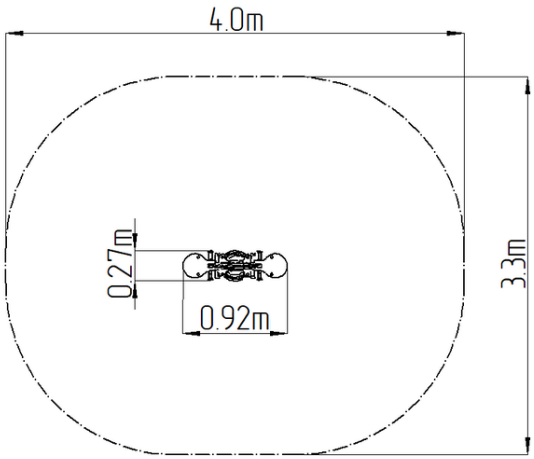

Materiál

Kovové časti - konštrukčná ocel'
Pružina - špeciálna pružinářská ocel'
Plastové časti - HDPE

Povrchová úprava

Duplexný nástrek práškovou vypaľovacou farbou
Žiarové zinkovanie

Popis

Telo hojdačky a sedadlo sú vyrobené z vysoko kvalitného plastu HDPE (vysokotlakový celo zafarbený polyetylén, ktorý sa vyznačuje vysokou farebnou stálosťou, odolnosťou proti UV žiareniu a hlavne bezpečnosťou, pretože je nelámavý a nehrozí tak žiadne nebezpečenstvo zranenia detí ostrými úlomkami).
Pružina hojdačky je vyrobená zo špeciálnej pružinárskej ocele a je upravená duplexným nástrekom práškovou vypaľovacou farbou podľa RAL. Všetok spojovací materiál je pozinkovaný alebo nerezový.

Vyhradzujeme si právo na zmeny produktov bez predchádzajúceho upozornenia, ktoré z našeho pohľadu povedú k zlepšeniu kvality. Obrázky sú iba informatívne a produkty na nich vyobrazené sa môžu líšiť od tovaru, ktorý je v skutočnosti v konkrétnej dobe dodávaný. Ďalej si vyhradzujeme právo na tlačové chyby a nepreberáme žiadnu zodpovednosť za ich možné následky. Inak platia naše všeobecné obchodné podmienky.