www.ihriska-bonita.sk

Fitness prvok FP-022SL Tai-chi - limetková

Typ výrobku FP-022SL-10

Základné informácie

Veková kategória	od 15 rokov
Minimálny priestor	4,05 m x 3,8 m
Rozmer zariadenia d. š. v.:	1,05 m x 0,8 m x 1,71 m
Výška voľného pádu:	1.0 m
Nosnosť:	140 kg
Max. počet užívateľov:	1
Dopadová plocha: EN 1177	podľa normy ČSN EN 16630
Určenie:	exteriér
Dostupnosť náhradných	dodá výrobca
Certifikát zhody s normou:	ČSN EN 16630:2016

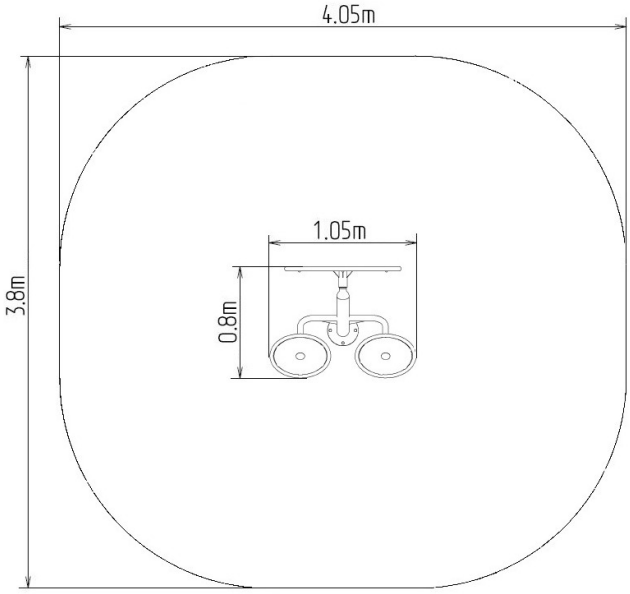

Materiál

Nosný stĺpik, držadlá - z oceľových trubiek

Povrchová úprava

Prášková vypaľovaná farba Komaxit
Žiarové zinkovanie

Popis

Kolesá sú z práškovo lakovaných oceľových trubiek. Nosný stĺp je vyrobený z oceľovej rúrky, ktorý je dole zakončený montážnou prírubou. Otvory sú na koncoch tesnené oceľovými prvkami. Všetok spojovací materiál je nerezový.
Funkcie: Trénuje svaly paží a ramien. Zlepšuje kardiovaskulárne funkcie a pružnosť svalov a väzov hornej časti tela.
Pokyny: Položte dlane na plochu otáčavého kolesa a pohybujte nimi ako keby ste kreslili kruhy. Vykonávajte pohyb jedným aj druhým smerom.

Vyhradzujeme si právo na zmeny produktov bez predchádzajúceho upozornenia, ktoré z nášho pohľadu povedú k zlepšeniu kvality. Obrázky sú iba informatívne a produkty na nich vyobrazené sa môžu líšiť od tovaru, ktorý je v skutočnosti v konkrétnej dobe dodávaný. Ďalej si vyhradzujeme právo na tlačové chyby a nepreberáme žiadnu zodpovednosť za ich možné následky. Inak platia naše všeobecné obchodné podmienky.