www.ihriska-bonita.sk

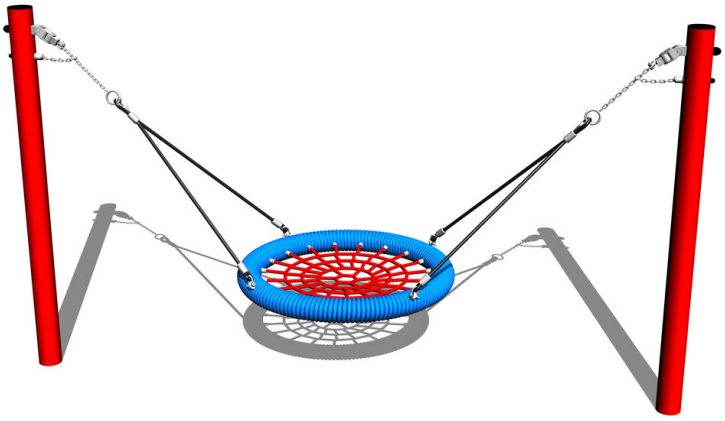

Reťazová hojdačka Hniezdo MINI RH160KR - celokovová (v.p. 1

Typ výrobku RH-160KR-10

Základné informácie

Veková kategória	2 - 15 rokov
Minimálny priestor	6 m x 7 m
Rozmer zariadenia d. š. v.:	3 m x 1,04 m x 1,71 m
Výška voľného pádu:	1 m
Nosnosť:	270 kg
Max. počet užívateľov:	5
Dopadová plocha: EN 1177	podľa normy EN 1177 -
Určenie:	exteriér
Dostupnosť náhradných	dodá výrobca
Certifikát zhody s normou:	ČSN EN 1176 - 1, 2

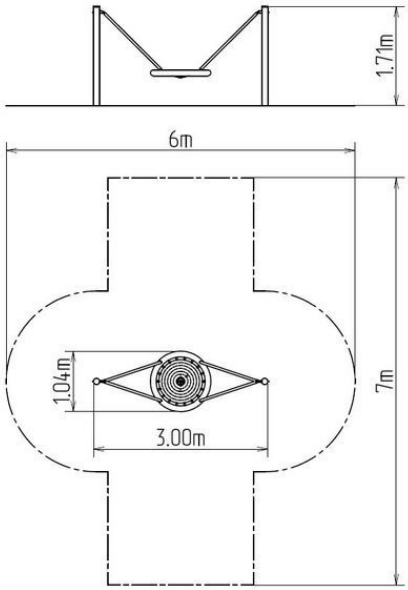

Materiál

Kovové časti - konštrukčná ocel'
Laná zavesné - polypropylén s vnútorným ocel'ovým jadrom
Sedadlo Hniezdo - polypropylén z vysokopevnostného vlákna

Povrchová úprava

Duplexný nástrek práškovou vypaľovacou farbou
Žiarové zinkovanie

Popis

Nosná konštrukcia hojdačky je vyrobená z konštrukčnej ocele o priemere 108 mm, ktorá je proti korózii ošetrená povrchovou úpravou zinkovaním, čím sa dociel veľmi výrazné predĺženie životnosti herného prvku alebo duplexným nástrekom práškovou vypaľovacou farbou podľa RAL. Tieto konštrukcie sú uložené do betónového lôžka. Všetky ďalšie kovové prvky sú upravované zinkováním alebo duplexným nástrekom práškovou vypaľovacou farbou podľa RAL.
Hojdačka je zavesená pomocou pozinkovaných reťazí. Sedadlo „Hniezdo" je vyrobené z polypropylénového lana z vysoko pevnostného vlákna. Závesné laná sú vyrobené z materiálu HERKULES (16 mm lana z polypropylénu s vnútorným oceľovým jadrom). Všetok spojovací materiál je pozinkovaný alebo nerezový.

Vybavenie

1x sedadlo "HNIEZDO" (priemer 1 m), 2x kovová stojka.

Vyhradzujeme si právo na zmeny produktov bez predchádzajúceho upozornenia, ktoré z našeho pohľadu povedú k zlepšeniu kvality. Obrázky sú iba informatívne a produkty na nich vyobrazené sa môžu líšiť od tovaru, ktorý je v skutočnosti v konkrétnej dobe dodávaný. Ďalej si vyhradzujeme právo na tlačové chyby a nepreberáme žiadnu zodpovednosť za ich možné následky. Inak platia naše všeobecné obchodné podmienky.