www.ihriska-bonita.sk

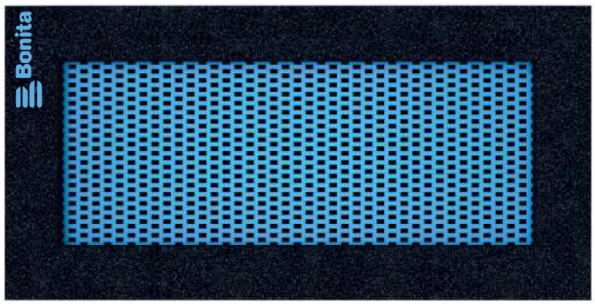

# Trampolína do země TR-O320-B - modra

Typ výrobku TR-O320-B

## Základné informácie

| | |
|---|---|
| Veková kategória | 0 - 15 rokov |
| Minimálny priestor | 5 m x 6,56 m |
| Rozmer zariadenia d. š. v.: | 1,58 m x 3,14 m x m |
| Výška voľného pádu: | 1.0 m |
| Nosnosť: | 130 kg |
| Max. počet užívateľov: | 1 |
| Dopadová plocha: EN 1177 | podľa normy EN 1177 - |
| Určenie: | exteriér |
| Dostupnosť náhradných | dodá výrobca |
| Certifikát zhody s normou: | ČSN EN 1176 - 1 |

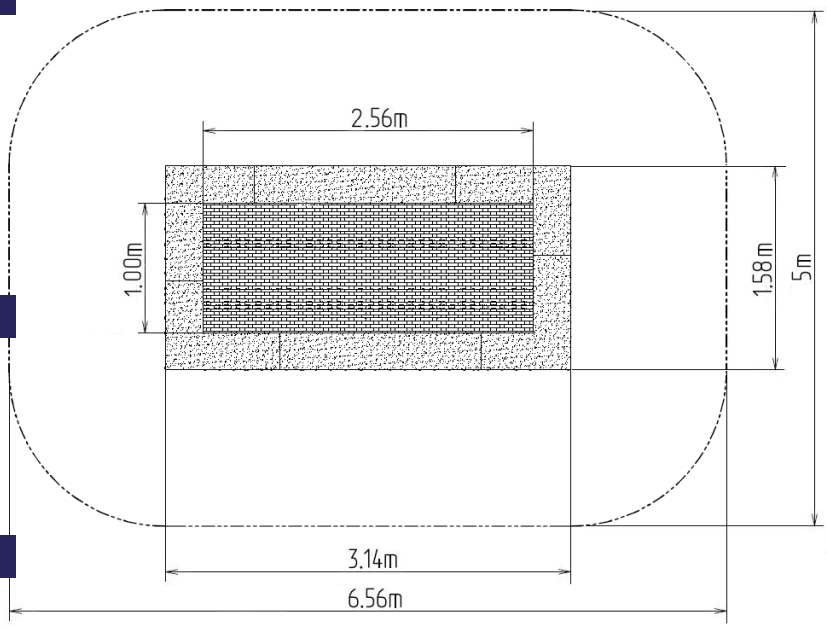


## Materiál

Rám - pozinkovaná oceľ
Lamely - plast
Tlmiaci povrch - EPDM/SBR
Pružiny - pozinkovaná oceľ

## Povrchová úprava

## Popis

Trampolína zaručuje skvelú a bezpečnú zábavu vonku, a to pre deti, aj pre dospelých. Trampolína sa umiestňuje do vopred pripraveného výkopu a skladá sa z troch hlavných časti: rámu, skákacej plochy a tlmiaceho povrchu. Skákacia plocha a tlmiaci povrch sú odolné voči UV žiareniu.
Rám - je vyrobený z vysokokvalitnej pozinkovanej ocele odolnej voči korózii. Pod hornou časťou rámu sú skryté pružiny, ktoré sú zakryté tlmiacim povrchom. Zvyšná časť rámu je uložená do zeme.
Skákacia plocha - sa skladá z veľkého množstva lamiel, ktoré sú určené na tento účel a sú spojené galvanizovanými oceľovými lanami. Konce lán sú spojené s rámom pomocou pružín. Lamely sú vyrobené zo špeciálneho plastu, ktorý je odolný voči oteru a poveternostným vplyvom. Z tohto dôvodu môžu deti pri používaní trampolíny mať obuté topánky. Aj skákacia plocha je opatrená protišmykom.
Tlmiaci povrch - je vyrobený zo špeciálnej recyklovanej gumy s pridaním EPDM. Tlmiaci povrch je protišmykový a slúži na tlmenie potenciálnych pádov.

## Vybavenie

Rám, skákacia plocha, tlmiaci povrch, pružiny. Na výber sú štyri farebné varianty - modrý, zelený, oranžový a žltý, ktoré sú šetrné voči životnému prostrediu.

**Vyhradzujeme si právo na zmeny produktov bez predchádzajúceho upozornenia, ktoré z nášho pohľadu povedú k zlepšeniu kvality. Obrázky sú iba informatívne a produkty na nich vyobrazené sa môžu líšiť od tovaru, ktorý je v skutočnosti v konkrétnej dobe dodávaný. Ďalej si vyhradzujeme právo na tlačové chyby a nepreberáme žiadnu zodpovednosť za ich možné následky. Inak platia naše všeobecné obchodné podmienky.**