www.ihriska-bonita.sk

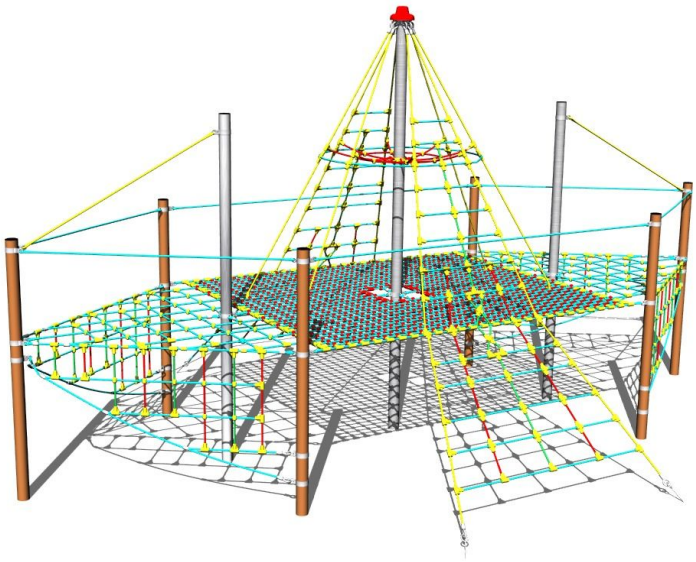

Lanová loď LP160KW - hneda (v.p. 1,5 m)

Typ výrobku LP-160KW-15

Základné informácie

Veková kategória	2 - 10 rokov
Minimálny priestor	11 m x 9 m
Rozmer zariadenia d. š. v.:	8,11 m x 5,99 m x 4,34 m
Výška voľného pádu:	1,5 m
Nosnosť:	2700 kg
Max. počet užívateľov:	50
Dopadová plocha: EN 1177	podľa normy EN 1177, 84
Určenie:	exteriér
Dostupnosť náhradných	dodá výrobca
Certifikát zhody s normou:	ČSN EN 1176 - 1, 11

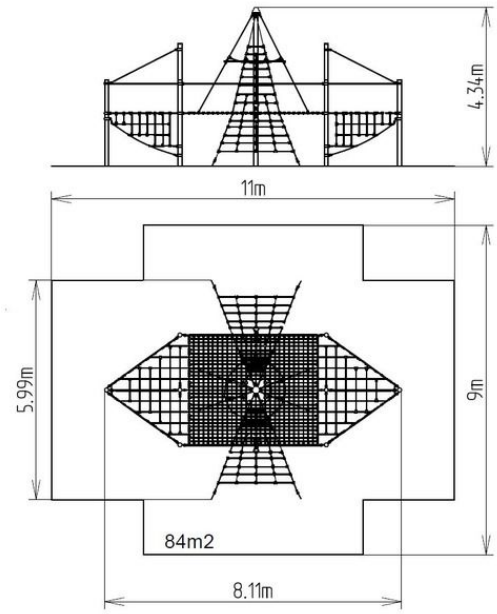

Materiál

Plastové časti - polyamid
Kovové časti - konštrukčná ocel'
Laná a siete - poylpropylén s vnútorným ocel'ovým jadrom

Povrchová úprava

Duplexný nástrek práškovou vypaľovacou farbou
Žiarové zinkovanie

Popis

Nosné konštrukcie lanového prvku sú vyrobené z konštrukčnej ocele o priemere 89 mm, ktorá je proti korózii ošetrená povrchovou úpravou zinkovaním, čím sa dociel veľmi výrazné predĺženie životnosti herného prvku alebo duplexným nástrekom práškovou vypaľovacou farbou podľa RAL. Tietokonštrukcie sú uložené do betónového lôžka. Všetky ďalšie kovové prvky sú upravované zinkováním alebo duplexným nástrekom práškovou vypaľovacou farbou podľa RAL.
Lana sú vyrobené z materiálu HERKULES (16 mm lana z polypropylénu s vnútorným oceľovým jadrom) a sú spojované plastovými spojmi. Objímky sú nerezové. Všetok spojovací materiál je pozinkovaný alebo nerezový.

Vyhradzujeme si právo na zmeny produktov bez predchádzajúceho upozornenia, ktoré z našeho pohľadu povedú k zlepšeniu kvality. Obrázky sú iba informatívne a produkty na nich vyobrazené sa môžu líšiť od tovaru, ktorý je v skutočnosti v konkrétnej dobe dodávaný. Ďalej si vyhradzujeme právo na tlačové chyby a nepreberáme žiadnu zodpovednosť za ich možné následky. Inak platia naše všeobecné obchodné podmienky.