www.ihriska-bonita.sk

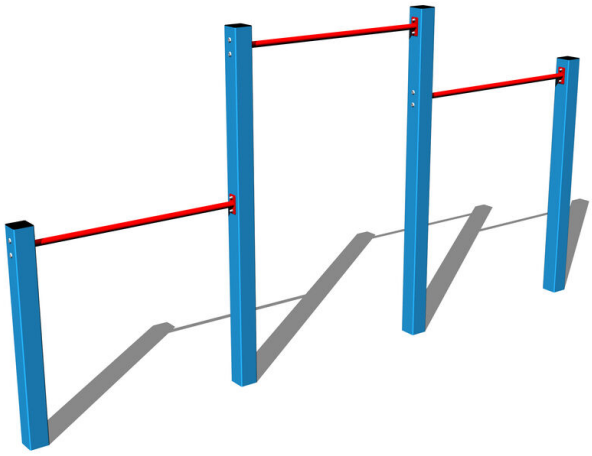

Trojhrazda HR301KB - modrá (v.p. 1,5 m)

Typ výrobku HR-301KB-15

Základné informácie

Veková kategória	3 - 15 rokov
Minimálny priestor	7 m x 3,5 m
Rozmer zariadenia d. š. v.:	3,7 m x 0,1 m x 1,91 m
Výška voľného pádu:	1,9 m
Nosnosť:	162 kg
Max. počet užívateľov:	3
Dopadová plocha: EN 1177	podľa normy EN 1177, 24,5
Určenie:	exteriér
Dostupnosť náhradných	dodá výrobca
Certifikát zhody s normou:	ČSN EN 1176 - 1

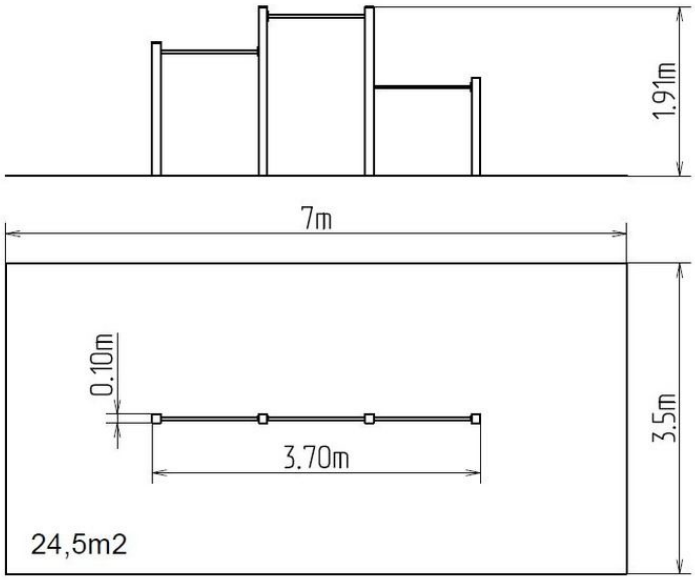

Materiál

Kovové časti - konštrukčná ocel'

Povrchová úprava

Duplexný nástrek práškovou vypaľovacou farbou
Žiarové zinkovanie

Popis

Nosná konštrukcia trojhrazdy je vyrobená z konštrukčnej ocele, ktorá je proti korózii ošetrená povrchovou úpravou zinkovaním, čím sa dociel veľmi výrazné predĺženie životnosti herného prvku alebo duplexným nástrekom práškovou vypaľovacou farbou podľa RAL. Tietokonštrukcie sú uložené do betónového lôžka. Všetky ďalšie kovové prvky sú upravované zinkováním alebo duplexným nástrekom práškovou vypaľovacou farbou podľa RAL.
Trojhrazda je konštruovaná s ohľadom na vysoké namáhanie a dlhú životnosť. Všetok spojovací materiál je pozinkovaný nebo nerezový.

Vyhradzujeme si právo na zmeny produktov bez predchádzajúceho upozornenia, ktoré z našeho pohľadu povedú k zlepšeniu kvality. Obrázky sú iba informatívne a produkty na nich vyobrazené sa môžu líšiť od tovaru, ktorý je v skutočnosti v konkrétnej dobe dodávaný. Ďalej si vyhradzujeme právo na tlačové chyby a nepreberáme žiadnu zodpovednosť za ich možné následky. Inak platia naše všeobecné obchodné podmienky.