Kategória
Skladom

www.ihriska-bonita.sk

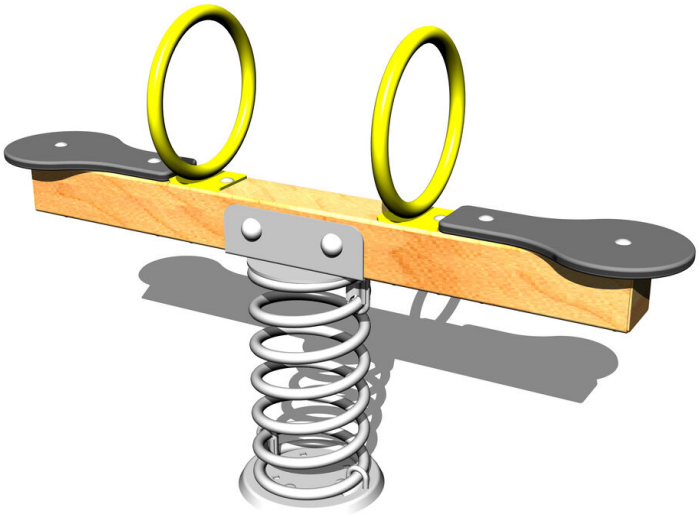

Vahadlová dvojhojdačka na pružine

Typ výrobku HPV-1002D-10

Základné informácie

Veková kategória	2 - 10 rokov
Minimálny priestor	4,3 m x 2,3 m
Rozmer zariadenia d. š. v.:	1,24 m x 0,29 m x 0,83 m
Výška voľného pádu:	1 m
Max. počet užívateľov:	2
Dopadová plocha: EN 1177	podľa normy EN 1177 - trávnik
Certifikát zhody s normou:	STN EN 1176-1+A1 STN EN 1176-6+AC

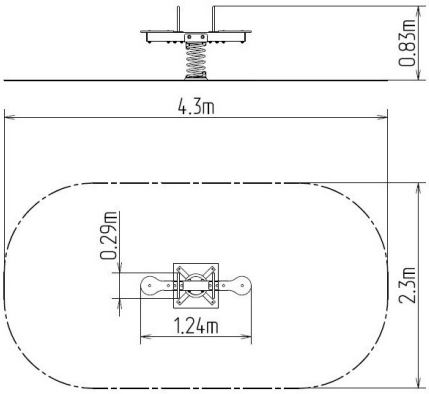

Materiál

Drevené časti - lepené hranoly
Kovové časti - konštrukčná ocel', špeciálna pružinárska ocel'
Sedačky - HPL

Povrchová úprava

Impregnácia a trojvrstvová aplikácia vrchného lazúrovacieho laku
Duplexný nástrek práškovou vypaľovacou farbou

Popis

Rameno hojdačky je vyrobené z lepeného hranolu a je pripevnené k nosnej pružine. Toto riešenie zaisťuje maximálne možnú ochranu proti vzniku prasklín, ktoré sú bežné u výrobkov z mimo stredového dreva. Povrchová úprava hranolu spočíva v impregnácii a trojvrstvovej aplikácii vrchného lazúrovacieho laku, splňujúce podmienky normy EN 71/3 (bezpečné pre detské hračky). Pružina hojdačky je vyrobená zo špeciálnej pružinárskej ocele alebo duplexným nástrekom práškovou vypaľovacou farbou podľa RAL.
Sedačky jsou vyrobeny z HPL (Vysokotlakový laminát, ktorý sa vyznačuje vysokou farebnou stálosťou a olnosťou proti vode).
Madlá sú oceľové a sú upravované zinkováním alebo duplexným nástrekom práškovou vypaľovacou farbou podľa RAL. Všetok spojovací materiál je pozinkovaný alebo nerezový. Hojdačka je konštruovaná s ohľadom na vysoké namáhanie a dlhú životnosť. Nárazy sú tlmené gumovými dorazmi.

Vybavenie

1x rameno, 2x sedáky, 2x madlo, 1x pružina.

Vyhradzujeme si právo na zmeny produktov bez predchádzajúceho upozornenia, ktoré z nášho pohľadu povedú k zlepšeniu kvality. Obrázky sú iba informatívne a produkty na nich vyobrazené sa môžu líšiť od tovaru, ktorý je v skutočnosti v konkrétnej dobe dodávaný. Ďalej si vyhradzujeme právo na tlačové chyby a nepreberáme žiadnu zodpovednosť za ich možné následky. Inak platia naše všeobecné obchodné podmienky.